01 DIAGRAMA MULTIFILAR
SEM ESCALA

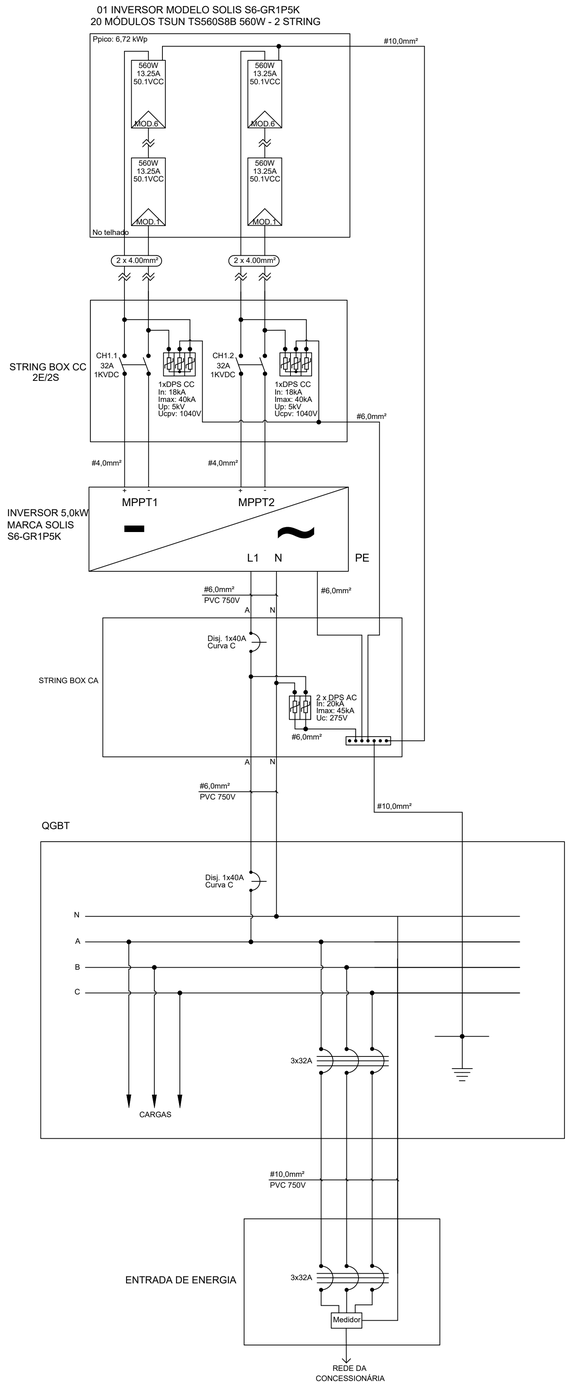

02 DIAGRAMA UNIFILAR
SEM ESCALA

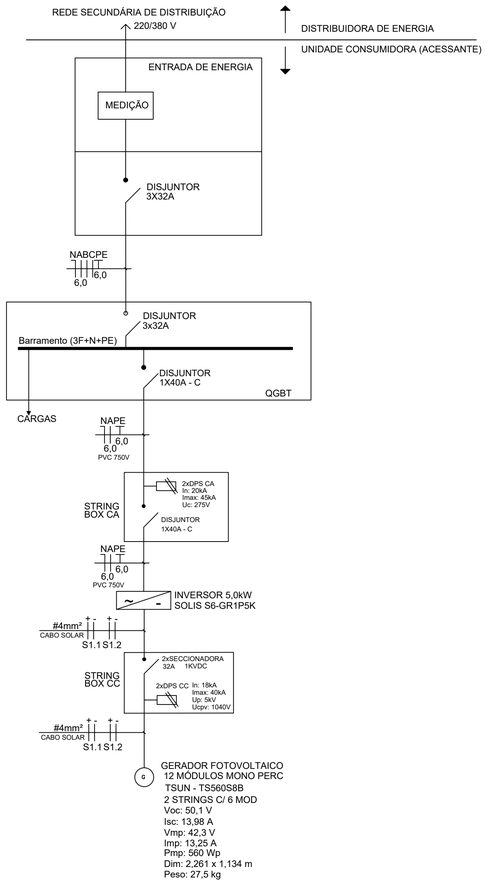

03 PLANTA DE LOCALIZAÇÃO
SEM ESCALA

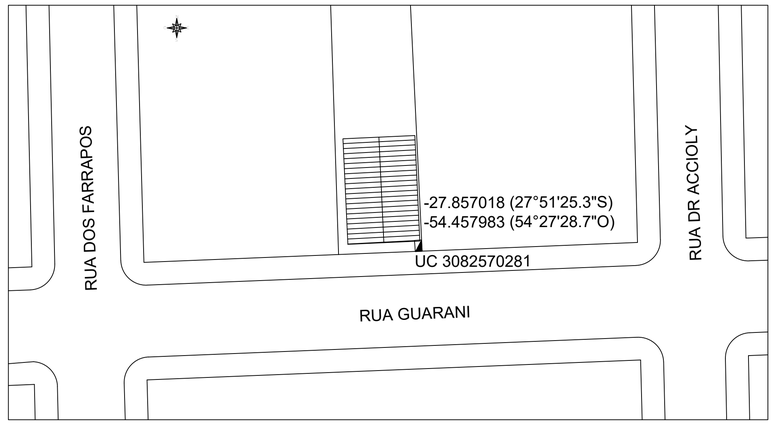

04 ARRANJO SOLAR
SEM ESCALA

Dados Gerais: Projeto Solar On Grid
Inclinação dos Módulos: 6,0°
DPS do Arranjo: 40 kA/18 kA - 1040 V
Área de Instalação: 30,84 m²
Peso Total do Sistema: 330 kg
Peso por m² Aproximado: 10,8 kg
Cabos CC # 4mm², Isol. 1.800 Vcc
PE: Cabo # 10 mm²
Conexão Tipo MC4

String Arranjo
2 Strings com 6 módulos ligados em série
Orientação Noroeste/Sudeste
Tensão DC Total String: 300,6 V
Corrente Total String: 13,20A
Potência de Pico String: 3,36 kW

Arranjo Solar no Telhado

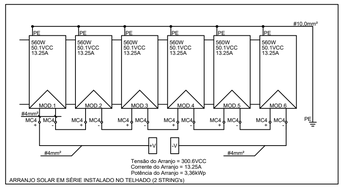

PROJETO ELABORADO PELA SECRETARIA DE PLANEJAMENTO URBANO E HABITAÇÃO

Avenida Expedicionário Weber, 2983
Bairro Cruzeiro - Santa Rosa - RS
fone/fax: 55 3511 5100

EMEI SONHO INFANTIL

PROJETO BÁSICO - SISTEMA DE MICROGERAÇÃO POR ENERGIA FOTOVOLTAICA ON-GRID

Prancha: 01

Proprietário: Município de Santa Rosa - RS

Responsável Técnico: ROGERIO VOLZ:92874550078 — Assinado de forma digital por ROGERIO VOLZ:92874550078 Dados: 2025.12.15 15:35:16 -03'00'

ROGÉRIO VÖLZ - ENG. ELETRICISTA - CREA 142095

Escala	Data	Área	Desenho	Revisão
S/E	07/11/2025		ROGÉRIO VOLZ	00

Cidade	Endereço
Santa Rosa	R. GUARANI, nº 120, CENTRAL

Coordenadas	
Latitude: -27.857018	Longitude: -54.457983

PROJETO ELABORADO PELA SECRETARIA MUNICIPAL DE PLANEJAMENTO E HABITAÇÃO